募集要領

京都ビジネス交流フェア2018　ものづくり技術ビジネスマッチング展

開催概要

京都ビジネス交流フェア2018は、京都最大のビジネス総合イベントとして発展を続け、今回で19回目の開催を迎えます。
今回も、「ビジネスマッチング」に特化し、京都のものづくり企業の高度な技術力を国内外の企業に示す展示会を開催します。
また新規取引先の開拓を目指す近畿・四国合同広域商談会を同時開催します。

名　称
京都ビジネス交流フェア2018
ものづくり技術ビジネスマッチング展

開催場所
京都パルスプラザ（京都府総合見本市会館）「大展示場」
（京都市伏見区竹田）

会　期
2018年2月15日(木)～16日(金)
午前10時～午後5時

主　催
京都府・(公財)京都産業21

共　催
(一財)京都府総合見本市会館

マッチングステーション
経験豊かなコーディネータ及び職員が、出展企業を中心に、来場企業のものづくりニーズにお応えする企業の探索をお手伝いします。

アクセス
会期中は、竹田駅～パルスプラザ間に無料シャトルタクシーをピストン運行する予定です。

アクセス

募集概要

出展対象
ものづくり技術ビジネスマッチング展

企　業	①中小企業であること ②京都府内に事業所を有すること ③ものづくり企業（製造業）であること ④BtoBマッチングを求める企業であること

※資本金3億円以下または従業員300名以下の中小企業が対象です。
※グループ出展される場合またはガイドブック掲載のみを希望される場合についても出展条件と同条件となります。
※グループ出展される場合は、お申込み後にそれぞれの出展企業名をすみやかに事務局までお知らせください。

募集規模
200小間

申込方法
所定の申込書に必要事項を記入のうえ、FAXまたは郵送でお申込みください。

申込締切日
2017年9月15日(金)

申込の取消
出展内容が本展示会にそぐわないと判断した場合、事務局はその申込みをお断りすることがあります。

支払方法
事務局が申込書記載内容を承認後、請求書を発送します。出展料等を期日までにお振込みください。
※9月16日(土)以降のキャンセル等による返金は出来ませんのでご了承ください。

振込期日
2017年10月16日(月)
※なお、振込手数料については、申込者にてご負担をお願いいたします。
お振込みの際の受領書をもちまして、領収書に代えさせていただきます。

問合せ先
(公財)京都産業21:ものづくり支援部(國府、周藤)
TEL.075-315-8590　FAX.075-323-5211　E-mail:bpstaff@ki21.jp

基本ブース仕様・料金 ※下記以外の装飾は出展者の別途負担となります。

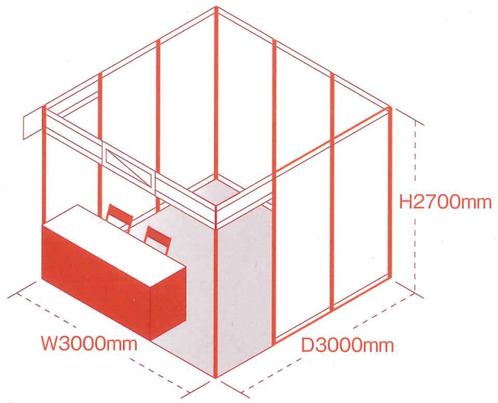

■ 72,360 円
小間（消費税込み・振込手数料別）
システムパネル仕様
W3000mm×D3000mm×H2700mm
展示台1台・パイプイス2脚・蛍光灯1本

出展料には京都ものづくり企業ガイドブックA4判1/2項掲載料を含んでいます。
※角小間希望は32,400円増し。
但し設置可能角小間数に限りがありますので、ご希望に沿えない場合があります。

〈注意事項及び禁止事項〉
①基本小間には、バックパネル・サイドパネル・パラペット・キャッチフレーズ入り社名板・蛍光灯（1本）・展示台1台・パイプイス2脚を主催者が設置します。
②角小間の場合、通路側のサイドパネルは設けません。
③画びょう、釘打ち、粘着テープは使用しないでください。
④小間(縦、横、高さ)からはみ出す装飾はしないでください。
⑤展示物は自社で製造(加工)したものに限ります。
※自社が代理店であって他社で製造したものの展示等はできません。
⑥隣接する小間へ影響を及ぼす臭気、音響または発光を伴うものの展示については固くお断りします。
⑦展示物の即売はできません。

展示会までの流れ

出展企業

京都産業21

出展申込
申込承認・出展料請求
出展料お振込
ガイドブック原稿作成依頼
原稿等提出

指定印刷業者（ガイドブック作成）

出展者説明会開催
出展者は出展者説明会に必ず参加願います。
開催日：北部地域 2017年12月 8日(金)15:00～
京都市内 2017年12月11日(月)15:00～

展示会開催

ガイドブックの掲載

- 出展者は1/2頁の掲載が無料で行えます。
- 出展されない企業でガイドブックへの掲載のみ希望される企業もお申込みください。
- 本ガイドブックは、会期終了後も発注企業各社へのPR等に1年間利用します。
- 広告の掲載を希望される場合は、事務局（TEL 075-315-8590）までご連絡ください。専用の申込書を送付します。

■ 掲載料金

①出展者（1社1スペース）	A4判1/2頁	無料(※出展費用に含まれます)
②ガイドブックのみ掲載	A4判1/2頁	15,120円（消費税込み・振込手数料別）
③PR広告	A4判　1頁	54,000円（消費税込み・振込手数料別）
	A4判1/2頁	32,400円（消費税込み・振込手数料別）

※①～③ともモノクロ印刷です。③のPR広告については、完全版下(そのまま印刷できる状態)の金額です。デザイン・編集が必要な原稿は別途追加料金がかかります。
※ガイドブック掲載のお申込みについては、お申込みいただいた後、「指定印刷業者」から原稿用紙を送付いたします。

■ 申込方法
所定の申込書に必要事項を記入のうえ、FAXまたは郵送にてお申込みください。

■ 申込締切日　2017年9月15日(金)
申込書の受領後、請求書を送付いたしますので、掲載料を期日までにお振込みください。
※9月16日(土)以降のキャンセル等による返金は出来ませんのでご了承ください。

■ 振込期限日　2017年10月16日(月)
※振込手数料については、申込者でご負担をお願いします。
お振込みの際の受領書をもちまして、領収書に代えさせていただきます。